ЭКОНОМИЯ С КАЖДОЙ КАПЛЕЙ

DELFIN RAIN

ЁМКОСТЬ
для сбора и хранения дождевой воды

Они помогают снизить потребление воды в среднем домохозяйства **до 30%.**

Это, несомненно, экономия с учетом роста цен на воду, в связи с ростом стоимости его добычи и очистки в.

/ Предлагаемый Delfin RAIN может быть частью системы для полива садов и бытового водоснабжения и в неудовлетворительном санитарно-техническом оборудовании.

/ Благодаря применению дождевых вод снижается расход на амортизацию насосного и очистительного оборудования, происходит экономия личного бюджета.

DELFIN RAIN

КАК ЭТО РАБОТАЕТ?

/ Вода стекает с крыши дома по водосточным трубам и желобам в ёмкость для дождевой воды. Используется специальный фильтр – отстойник (с двойной системой фильтрации) для предотвращения попадания и накапливания в резервуаре листов и мусора.

/ Вода из накопительного резервуара при помощи правильно выбранной насосной установки подается в систему водоснабжения (например кран). В случае отсутствия воды в резервуаре, при нажатии сливного крана вода перекачивается из системы водоснабжения или же из колодца.

ДОЖДЕВАЯ ВОДА МОЖЕТ БЫТЬ ИСПОЛЬЗОВАНА ДЛЯ:

- **» поливка огорода**
- **» стирка**
- **» влажная уборка**
- **» автомойка**
- **» слива туалета**

ЁМКОСТЬ ДЛЯ СБОРА ДОЖДЕВОЙ ВОДЫ

- » Продукция авторитетной компании с более чем 20-летним опытом работы на рынке ЕС
- » Проверенные и надежные решения
- » Материал: высококачественный полиэтилен PE-HD
- » Монолитные конструкции без стыков и швов с ребрами жесткости
- » Высокая прочность и устойчивость к изменению pH и температуры
- » Легкий вес – нет необходимости использовать спецтехнику во время установки
- » Надставки и крышки с винтовым соединением типа ‘twist’

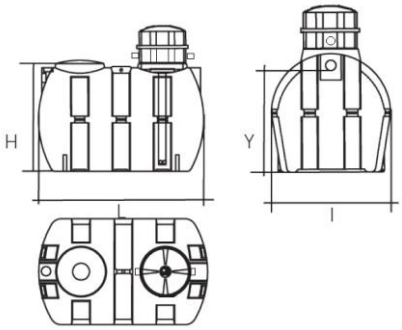

Тип	L	l	H	Y [вход]
3000 l	2,30 m	1,50 m	1,38 m	1,28 m
4000 l	2,35 m	1,62 m	1,70 m	1,40 m
5000 l	2,40 m	1,75 m	1,70 m	1,54 m

ВЕРСИИ ЁМКОСТИ DELFIN RAIN

ВЕРСИЯ 0 - Ёмкость для сбора дождевой воды без насоса

ВЕРСИЯ A - Ёмкость для сбора дождевой воды с насосом с поплавковым выключателем

ВЕРСИЯ B - Ёмкость для сбора дождевой воды с насосом высокого давления

ДОСТУПНЫЕ ЁМКОСТИ- 3000 – 10 000 л (2 x 5 000 l)

ГАРАНТИЯ – 10 ЛЕТ

GAZELE BIZNESU 2014 Puls Biznes

Lider Nowych Technologii

POLSKA AKADEMIA JAKOŚCI CERT PN-EN ISO 9001:2009 PN-EN ISO 14001:2005 CERTYFIKAT NR 995/10/2012/ZSZ/C

CE

ЁМКОСТЬ
ДЛЯ ДОЖДЕВОЙ ВОДЫ
DELFIN RAIN

ТЕХНИЧЕСКАЯ ИНФОРМАЦИЯ

- Материал: PE-HD
- Полиэтиленовая фильтрационная корзина с губкой
- Вентиляция ПВХ Ø110
- Вход ПВХ Ø110
- Надставки и крышки с винтовым соединением типа ‘twist’
- Монолитные конструкции без стыков и швов с ребрами жесткости
- Легкий вес – нет необходимости использовать спецтехнику во время установки
- Возможность использовать любой насос

ПРЕДНАЗНАЧЕНИЕ

Ёмкость для сбора и хранения дождевой воды

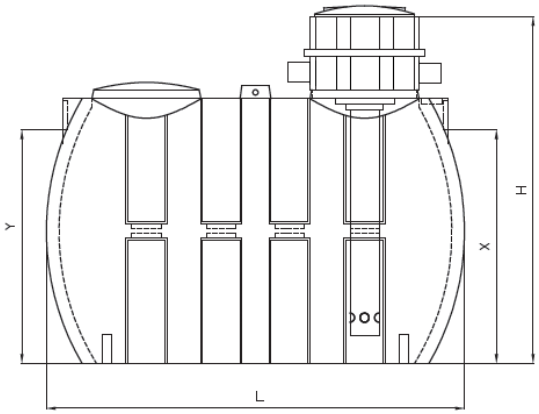

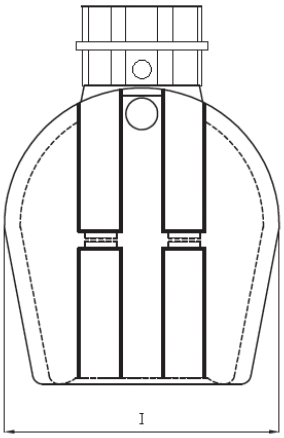

ПАРАМЕТРЫ

Тип	Объём V [l]	Длина L [mm]	Высота H [mm]	Высота y [mm]	Высотао X [mm]	Ширина I [mm]	Масса
–	–	–	–	–	–	–	–
DELFIN RAIN 3000	3000	2300	1900	1380	1280	1380	133
DELFIN RAIN 4000	4000	2400	2020	1700	1400	1700	182
DELFIN RAIN 5000	5000	2400	2200	1700	1540	1700	226

DELFIN RAIN

Надставка NSO 600 - высота 400 мм; диаметр Ø600 мм
Крышка PKO 600 - диаметр Ø600 мм

Соответствует стандарту PN-EN 12566-1 + A1: 2006

CE

ЁМКОСТЬ
ДЛЯ ДОЖДЕВОЙ ВОДЫ
DELFIN RAIN
С НАСОСОМ С ПОПЛАВКОВЫМ ВЫКЛЮЧАТЕЛЕМ (ВЕРСИЯ А)

ТЕХНИЧЕСКАЯ ИНФОРМАЦИЯ

- Материал: PE-HD
- Полиэтиленовая фильтрационная корзина с губкой
- Вентиляция ПВХ Ø110
- Вход ПВХ Ø110
- Надставки и крышки с винтовым соединением типа ‘twist’
- Монолитные конструкции без стыков и швов с ребрами жесткости
- Легкий вес – нет необходимости использовать спецтехнику во время установки
- Насос OMNIGENA MULTI SP 800
  - Контролируемый поплавком
  - Max. Высота подъёма - 30 m
  - Max. производительность - 92 л/мин
  - Мощность двигателя- 800 W
  - Силовой кабель - 10 mb
- Возможность выбора другого насоса

ПРЕДНАЗНАЧЕНИЕ

Ёмкость для сбора и хранения дождевой воды

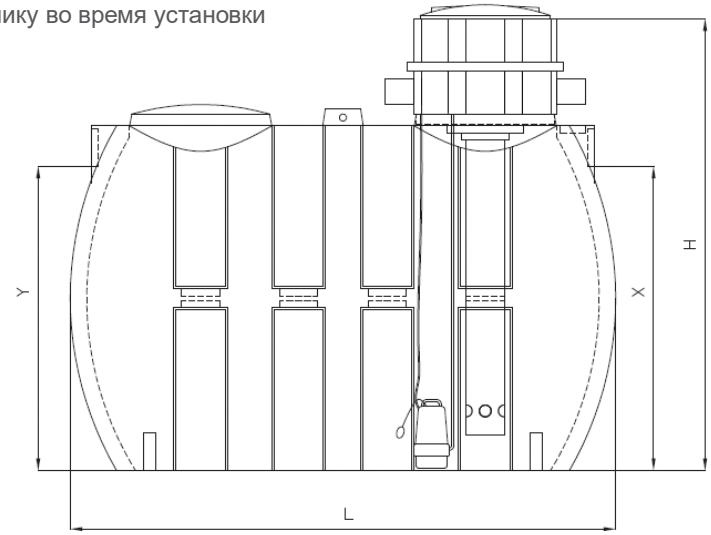

ПАРАМЕТРЫ

Тип	Объём v [l]	Длина L [mm]	Высота H [mm]	Высота y [mm]	Высота X [mm]	Ширина i [mm]	Масса [kg]
DELFIN RAIN 3000A	3000	2300	1900	1380	1280	1380	141
DELFIN RAIN 4000A	4000	2400	2020	1700	1400	1700	194
DELFIN RAIN 5000A	5000	2400	2200	1700	1540	1700	224

DELFIN RAIN

Надставка NSO 600 - высота 400 мм; диаметр Ø600 мм
Крышка PKO 600 - диаметр Ø600 мм

Соответствует стандарту PN-EN 12566-1 + A1: 2006

CE

ЁМКОСТЬ
ДЛЯ ДОЖДЕВОЙ ВОДЫ
DELFIN RAIN
С НАСОСОМ ВЫСОКОГО ДАВЛЕНИЯ (ВЕРСИЯ B)

ТЕХНИЧЕСКАЯ ИНФОРМАЦИЯ

- Материал: PE-HD
- Полиэтиленовая фильтрационная корзина с губкой
- Вентиляция ПВХ Ø110
- Вход ПВХ Ø110
- Надставки и крышки с винтовым соединением типа ‘twist’
- Монолитные конструкции без стыков и швов с ребрами жесткости
- Легкий вес – нет необходимости использовать спецтехнику во время установки
- Насос OMNIGENA DIVERTRON1000
  - Со встроенным электронным переключателем давления
  - Max. Высота подъёма - 36 m
  - Max. производительность - 95 л/min
  - Мощность двигателя- 900 W
  - Силовой кабель- 15 mb
- Возможность выбора другого насоса

ПРЕДНАЗНАЧЕНИЕ

Ёмкость для сбора и хранения дождевой воды

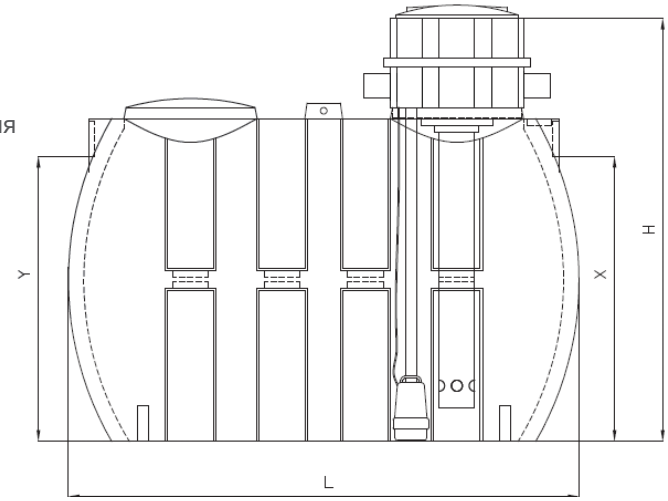

ПАРАМЕТРЫ

Тип	Объём V [l]	Длина L [mm]	Высота H [mm]	Высота y [mm]	Высота x [mm]	Ширина i [mm]	Масса [кг]
DELFIN RAIN 3000B	3000	2300	1900	1380	1280	1380	144
DELFIN RAIN 4000B	4000	2400	2020	1700	1400	1700	197
DELFIN RAIN 5000B	5000	2400	2200	1700	1540	1700	227

DELFIN RAIN

Надставка NSO 600 - высота 400 мм; диаметр Ø600 мм
Крышка PKO 600 - диаметр Ø600 мм

Соответствует стандарту PN-EN 12566-1 + A1: 2006

CE